Блок (модуль) индикации серии D-64

Паспорт и руководство по эксплуатации

Ред. 1.02 от 26.12.2022

1. НАЗНАЧЕНИЕ

1.1 Блок (модуль) индикации серии D-64 (далее - БИ), входящие в состав прибора приемно-контрольного охранно-пожарного и управления адресного «Vesta 01F» (далее - прибор), предназначен для индикации состояния системы пожарной автоматики.

1.2 Основная область применения БИ – системы пожарной сигнализации и дополнительная индикация для систем пожаротушения, противодымной вентиляции и оповещения.

1.3 БИ изготавливается в двух исполнениях:

* D-64 – пластиковый корпус для настенного крепления;
* D-64-BOX – металлический корпус для врезки в дверцу шкафа (щита управления и т.п.).

1.4 Наличие на передней панели БИ считывателя ключа типа Touch Memory позволяет осуществлять управление прибором, входящим в состав системы пожарной автоматики, с разными уровнями доступа.

2. ОБЩИЕ УКАЗАНИЯ

2.1 БИУ является адресным устройством и имеет две независимые интерфейсные линии RS-485 для соединения с центральным(и) блоком(ами) серии FP по топологии «кольцо», что обеспечивает устойчивость к единичной неисправности. Общее количество блоков индикации и управления (серий: DC-3232, D-64, DC-F, DC-WF) и центральных блоков серии FP, включенных в интерфейсные линии RS-485, не должно превышать 63 шт.

2.2 Режим работы БИ непрерывный в течение длительного времени (24 часа в сутки).

2.3 БИ исполнения D-64-BOX может быть установлен на лицевую поверхность технического изделия (щиты управления, шкафы, боксы и т.п.) сторонних производителей, изготовленных из различных материалов (металл, пластик и т.п.).

2.4 При смежном расположении нескольких модулей, входящих в состав прибора, допускается располагать их вплотную.

2.5 При наличии на защищаемом объекте, нескольких БИ, программное обеспечение прибора позволяет отключать обобщенные единичные световые индикаторы заданного БИ и оставлять работоспособными обобщенные единичные световые индикаторы только на одном БИ.

3. ТЕХНИЧЕСКИЕ ДАННЫЕ

3.1 Общие технические характеристики:

№ п/п	Характеристика	Значение
1	Количество портов для подключения интерфейсной линии RS-485	2
2	Количество программируемых трехцветных светодиодных индикаторов, шт.	64
3	Количество непрограммируемых светодиодных индикаторов, шт.	9
4	Количество непрограммируемых кнопок управления, шт.	3
5	Напряжение питания, В	10 ... 29
6	Ток потребления, не более, мА	200
7	Диапазон рабочих температур, °С	от минус 10 до 50
8	Относительная влажность при 40°С (без конденсации влаги), не более, %	93+2
9	Степень защиты оболочкой	IP40
10	Сечение зажимаемого провода, мм^2	0,12 ... 2,5

№ п/п	Характеристика	Значение
11	Средний срок службы при условии соблюдения правил эксплуатации, лет	10
12	Устойчивость к электромагнитным помехам в соответствии с ГОСТ Р 53325 (приложение Б)	3 степень жесткости

3.2 Массогабаритные размеры:

Параметр / Исполнение	D-64	D-64-BOX
Габаритные размеры, не более, мм	280 x 205 x 30	255 x 195 x 25
Масса, не более, кг	0,5	1
Конструктивное исполнение	Пластиковый корпус	Металлический корпус

4. ПОСТАВКА

4.1 Код изделия при заказе:

Наименование	Обозначение
Блок индикации пластиковый	**D-64**
Блок индикации металлический врезной	**D-64-BOX**

4.2 Комплект поставки должен соответствовать указанному ниже:

Наименование	Количество
Блок (модуль) индикации	По запросу
Лист вкладышей	1
Гарантийный талон	1
Упаковка	1

5. ТРАНСПОРТИРОВАНИЕ И ПРАВИЛА ХРАНЕНИЯ

Условия транспортирования и хранения должны соответствовать условиям групп 1 и 2 ГОСТ 15150-69.

6. УКАЗАНИЯ ПО ЭКСПЛУАТАЦИИ

6.1 БИ должен эксплуатироваться в составе прибора в режимах и условиях, оговоренных в настоящем документе.

6.2 Отображение состояния прибора на встроенных индикаторах БИ:

Индикатор	Состояние
Пожар (обобщенный сигнал)	**Мигает с частотой 0,5 Гц красным цветом** при сформированном сигнале «Внимание»; **Мигает с частотой 1,0 Гц красным цветом** при сформированном сигнале «Пожар 1»; **Непрерывное свечение красным цветом** при сформированном сигнале «Пожар 2».
Питание (обобщенный сигнал)	**Мигает зеленым цветом** при наличии неисправности на любом вводе электропитания любого компонента прибора; **Непрерывное свечение зеленым цветом** при отсутствии неисправностей на вводах электропитании прибора.
Неисправность (обобщенный сигнал)	**Непрерывное свечение желтым цветом** при наличии любой неисправности.

Индикатор	Состояние
Отключение (обобщенный сигнал)	**Непрерывное свечение желтым цветом** при ручной активации функции отключения (принудительное отключение адресного извещателя (исполнительного устройства) линии связи, зоны и т.п.).
Неиспр. лин. 1	**Непрерывное свечение желтым цветом** при пропадании (отсутствии) связи по интерфейсной линии RS-485 (линия 1).
Неиспр. лин. 2	**Непрерывное свечение желтым цветом** при пропадании (отсутствии) связи по интерфейсной линии RS-485 (линия 2).
Неиспр. ИБП	**Непрерывное свечение желтым цветом** при неисправности любого источника бесперебойного электропитания, входящего в состав прибора.
Звук отключен	**Непрерывное свечение желтым цветом** при принудительном отключении собственного встроенного звукового оповещателя.
Индикатор Touch Memory	**Непрерывное свечение зеленым цветом** при разрешенном доступе к органам управления БИ (время ожидания не более 5 сек).
64 программируемых индикатора	Цвет (красный, зеленый или желтый), режим работы (постоянный или мигающий) и назначение программируются при конфигурировании.

6.3 Управление состоянием прибора встроенными органами управления БИ:

Орган управления	Назначение
Сброс (общий)	Общий сброс тревожных сигналов («Пожар» и «Пуск»).
Тест	Запуск процедуры тестирования работоспособности всех собственных световых индикаторов и собственного встроенного звукового оповещателя.
	Отключение собственной встроенной звуковой сигнализации.
Считыватель Touch Memory	Обеспечение доступа к собственным органам управления, а также возможность управления прибором (системой защиты) посредством запрограммированных электронных ключей типа Touch Memory.

6.4 Подпись световых индикаторов БИ:

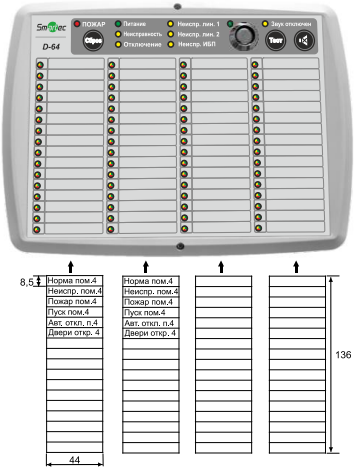

Рис. 1. Размеры вкладышей БИ.

Для удобства и сохранности подписей программируемых световых индикаторов под прозрачной лицевой пленкой сделаны 4 кармана (вход в карманы снизу БИ), куда вставляются вкладыши с указанными на рис. 1 размерами.

Подписи программируемых световых индикаторов можно осуществлять разными способами:

- нанести подписи перманентным маркером поверх лицевой пленки;
- маркером или ручкой нанести надписи на вкладыш(и) (лист вкладышей входит в комплект), после чего вставить его (их) в карман(ы) под лицевой пленкой;
- нанести надписи на компьютере, предварительно скачав шаблон вкладыша с нашего сайта или нарисовав его самостоятельно по размерам, указанным выше, и затем вставить вкладыш(и) в карман(ы) под лицевой пленкой.

7. ТЕХНИЧЕСКОЕ ОБСЛУЖИВАНИЕ

Техническое обслуживание БИ производится по планово-предупредительной системе, которая предусматривает полугодовое техническое обслуживание. Работы по полугодовому техническому обслуживанию выполняются работником обслуживающей организации и включают:

– проверку внешнего состояния БИ, надёжности крепления, состояния внешних монтажных проводов и контактных соединений (при их наличии);

– удаление пыли мягкой тканью;

– проверку работы встроенных световых индикаторов и встроенного звукового оповещателя, посредством активации кнопки «Тест».

8. СХЕМА ПОДКЛЮЧЕНИЯ И НАЗНАЧЕНИЕ КОНТАКТОВ

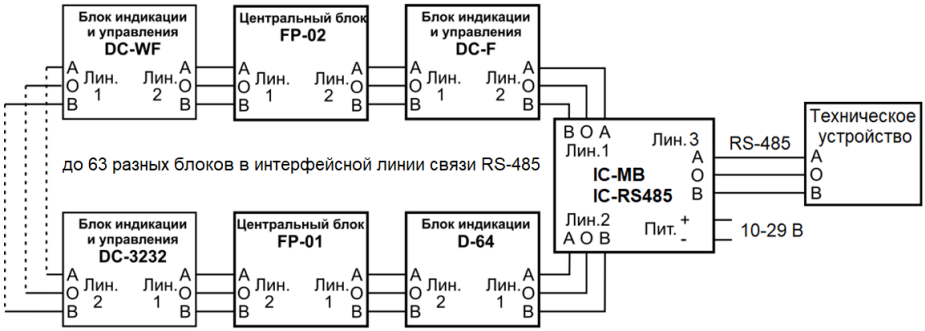

Рис. 2. Схема подключения БИ серии D-64

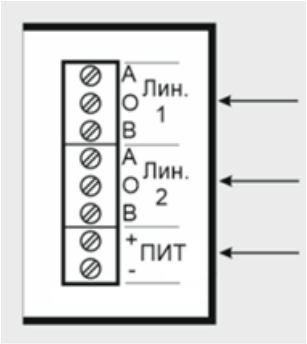

Рис. 3. Расположение и назначение контактов БИ серии D-64

9. ГАБАРИТНЫЕ И УСТАНОВОЧНЫЕ РАЗМЕРЫ

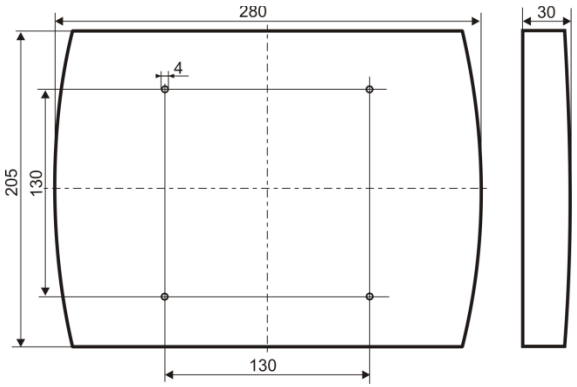

Рис. 4а. Размеры БИ исполнения D-64

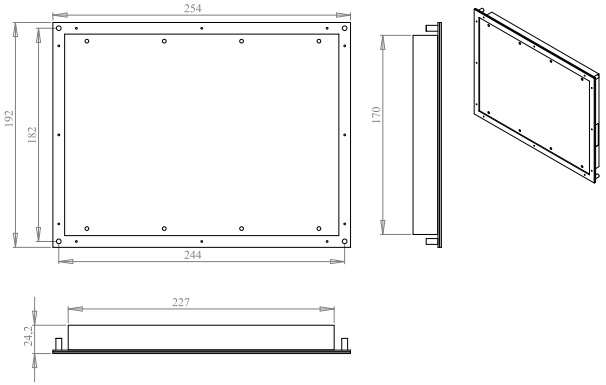

Рис. 4б. Размеры БИ исполнения D-64-BOX

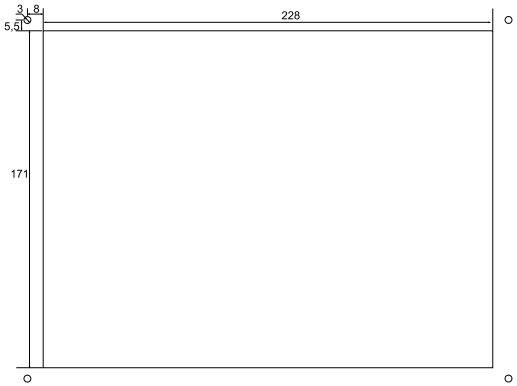

Рис. 4в. Размеры для установки БИ исполнения D-64-BOX

10. СВИДЕТЕЛЬСТВО О ПРИЕМКЕ

Информация о приемке содержится в Упаковочном листе на партию товара.

11. ГАРАНТИЙНЫЕ ОБЯЗАТЕЛЬСТВА

11.1 Предприятие - изготовитель ООО «НИТП «НИТА» и уполномоченный представитель ООО «АРМО-Системы» гарантирует соответствие устройства требованиям технических условий НИТА.437241.006ТУ при соблюдении условий эксплуатации, хранения, транспортирования и монтажа, изложенных в настоящем документе.

11.2 Гарантийный срок изделия составляет 60 месяцев с момента отгрузки и получения Акта приема-передачи, но не более 66 месяцев с даты производства.

11.3 Сведения о гарантийном и постгарантийном ремонте указаны в Гарантийном талоне.